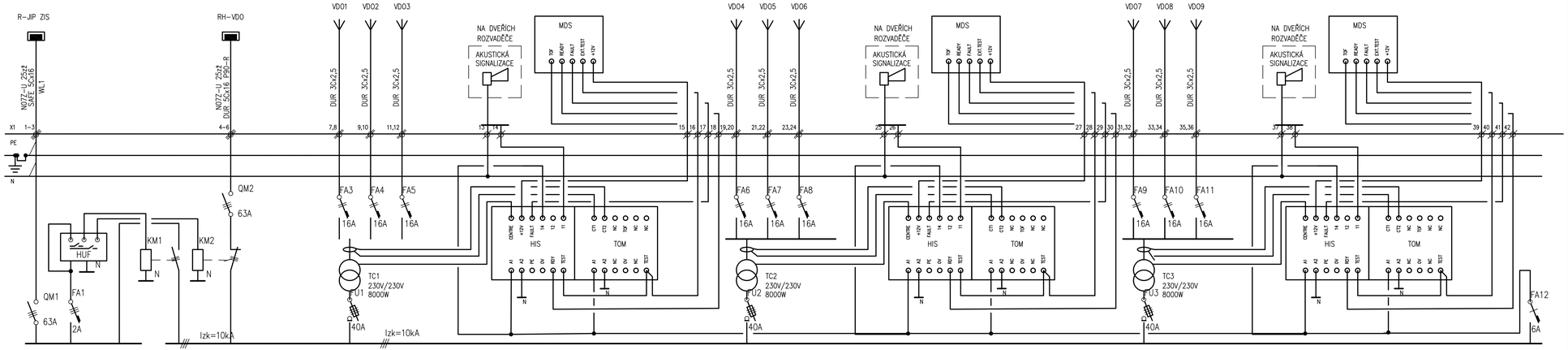

R-JIP VDO – ZAPUŠTĚNÝ OCELOPLECHOVÝ ROZVADĚČ PODRUŽNÉHO JIŠTĚNÍ, POŽÁRNÍ ODOLNOST EI30 DP1, IP44, ROZMĚR 2013x1108x596mm (VxŠxH), PŘÍVOD VRCHEM, VÝVODY SPODEM A VRCHEM
VČETNĚ AKTIVNÍHO CHLAZENÍ, DVOURYCHLOSTNÍ VENTILÁTOR, DVOUSTUPŇOVÝ TERMOSTAT, UZÁVĚR S DETEKCÍ KOUŘE

LEGENDA:

SVODIČ PŘEPĚTÍ TŘ. I, II	FV1
HLAVNÍ VYPÍNAČ 3F, 63A	QM1,2
JISTIČ B16/2	FA3–11
JISTIČ B6/1	FA12
JISTIČ B2/3	FA1
POJISTKOVÝ ODPOJOVAČ VEL. 22, 40A, gG	FU1–3
BEZPEČNOSTNÍ ODDĚLOVACÍ TRANSFORMÁTOR, 230/230V, 8kW, IP00	TC1–3
PRŮVLEKOVÝ TRANSFORMÁTOR PRO TOM	TAR
HLÍDAČ ZATÍŽENÍ A TEPLOTY TRANSFORMÁTORU	TOM
HLÍDAČ IZOLAČNÍHO STAVU VEDENÍ ZIS	HIS
SIGNALIZACE STAVU ZDRAVOTNICKÉ IZOL. SOUSTAVY	MDS
HLÍDAČ NAPĚTÍ A FREKVENCE, NASTAVITELNÉ ZPOŽDĚNÍ	HUF
INSTALAČNÍ STYKAČ, 230V, 80A	KM1,2

PROUDOVÁ SOUSTAVA TN-C-S/3+N+PE, 230V/400V, 50Hz, AC
OCHRANA PŘED ÚRAZEM EL. PROUDEM AUTOMATICKÝM ODPOJENÍM OD ZDROJE
PODLE ČSN 33 2000-5-51ed.3
ELEKTROINSTALACE V LÉKAŘSKÝCH PROSTORECH DLE ČSN 33 2000-7-710

HLAVNÍ ING. PROJEKTU	ZODP. PROJEKTANT	VYPRACOVAL	MĚŘÍTKO : ---
LIBOR KLUBAL, DiS	KAREL NÝVLT	KAREL NÝVLT	FORMÁT : 4xA4
			DATUM : 11/2017

INVESTOR : OBLASTNÍ NEMOCNICE NÁCHOD, A.S., PURKYŇOVA 446, 547 69 NÁCHOD

AKCE : **NEMOCNICE BROUMOV – STAVEBNÍ ÚPRAVY 2NP**
JIP – ETAPA 2A1
Na parcele st.p.č. 308/1, p.p.č. 300/1, 300/6
katastrální území: BROUMOV
D – DOKUMENTACE OBJEKTU
D.1 STAVEBNÍ OBJEKTY
D.1.1 SO 01 STAVEBNÍ ÚPRAVY JIP – ETAPA 2A1
D.1.1.5 ELEKTROINSTALACE SILNOPROUD

PROJEKT PRO PROVEDENÍ STAVBY Č. PARÉ

1.5 – ELEKTRO
ZPRACOVATEL :
ELTIM Broumov, spol. s r.o.
Husova 207
549 31 BROUMOV
491 482 162
karel.nyvlt@eltym.cz
16 – P – 33

EV. Č. AKCE
1566 44 17

NÁZEV PŘÍLOHY :
SCHÉMA ZAPOJENÍ ROZVADĚČE R-JIP VDO

ČÍSLO PŘÍLOHY
D. 1. 1. 5. 14